RUBEN® DESIGN

rubendesign.com
ruben.pl

KONSTA 185/90/50, 250l

KONSTA

STANDARD WANNE
STANDARD BATHTUB
WANNA STANDARDOWA,

KONSTA LUX

FREISTEHENDE BADEWANNE
FREESTANDING BATHTUB
WOLNOSTOJĄCA

KONSTA SPA NEOS (OPTION; KENZO, AJAX)
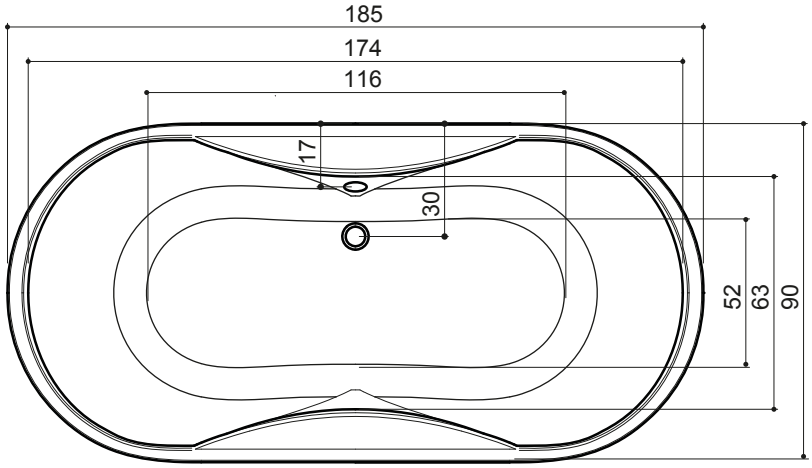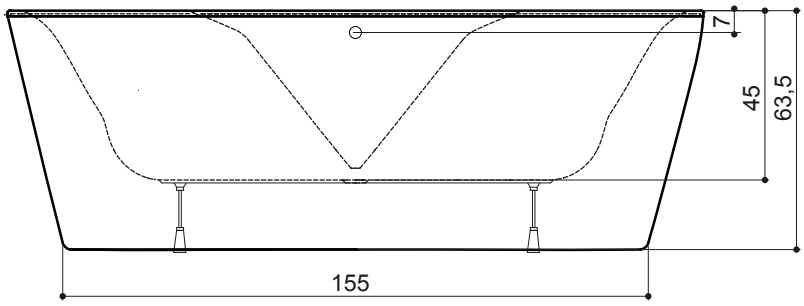
WHIRLPOOL FREISTEHENDE BADEWANNE
WHIRLPOOL FREESTANDING BATHTUB
WANNA WOLNOSTOJĄCA Z HYDROMASAŻEM